Porte Tagliafuoco a **Battente BS99**

Porta Tagliafuoco a Battente BS99

Porta Tagliafuoco Afonica a Battente BS99 A40

P R E S E N T A Z I O N E

La Società Officine Brevetti Sisti, forte di una esperienza cinquantennale
maturata nel campo delle chiusure speciali,
è la prima in Italia a collaudare, presso il Ministero dell'Interno,
porte tagliafuoco frutto di un progetto completamente autonomo.

La filosofia che guida la Brevetti Sisti è basata sulla continua ricerca di alta qualità
ed affidabilità del prodotto e dei servizi pre e post vendita.

A tal fine, durante lo studio di nuovi prodotti, viene dedicato particolare impegno
al dimensionamento meccanico, agli aspetti funzionali ed estetici,
all'attenta selezione dei migliori accessori disponibili sul mercato.

Pari importanza viene data al servizio prevendita:
a tal fine la Brevetti Sisti è in grado di affiancare e supportare il Cliente,
con l'obiettivo di ottimizzare la scelta della porta più adeguata alle sue esigenze.

Ultimo, ma non in ordine di importanza, il fondamentale aspetto della posa in opera
che particolarmente curata sotto tutti gli aspetti,
rappresenta un importante elemento per la piena soddisfazione del Cliente.

Sono inoltre disponibili servizi di garanzia e di manutenzione personalizzati
sulle porte e portoni tagliafuoco così come richiesto dai termini di legge.

È importante che una porta tagliafuoco possa svolgere tempestivamente
l'importantissimo compito assegnatole: salvaguardare vite umane, strutture e beni;
la Officine Brevetti Sisti ritiene che solo prodotti e servizi di alta qualità
possano garantirne nel tempo il perfetto funzionamento in tutte le circostanze.

OFFICINE BREVETTI SISTI

Porta Tagliafuoco **a Battente BS99 1B.2B**

Porta interna pedonale ad uno o due Battenti Classe REI 120 secondo la norma UNI 9723

Omologata Secondo il D.M. 21.06.2004

- **Telaio** con sezione ad elevato momento di inerzia,realizzato con profilati di acciaio dello spessore di 25/10 con guarnizione per la tenuta ai fumi freddi e guarnizione termoespandente per la tenuta alle alte temperature.
- **Anta** in lamiere di acciaio dello spessore di 15/10 con telaio di rinforzo perimetrale interno in piatto di acciaio. Guarnizione termoespandente applicata sotto l'anta. Coibentazione composta da più strati ad alta densità. Spessore totale dell'anta 63 mm.

  Telaio ed anta sono opportunamente sagomati per ottenere la complanarità dal lato cerniere.

PORTA AD UN BATTENTE

- n.2 rostri di tenuta montati lateralmente sull'anta lato cerniere.
- n.3 cerniere di acciaio a 3 ali ricavate dal pieno e provviste di cuscinetto reggispinta.
- Serratura tagliafuoco a 3 vie laterali con cilindro passante tipo "Yale".
- Coppia di maniglie atermiche Hewi in nylon nero con anima in acciaio.
- Chiudiporta aereo con braccio a compasso.
- Trattamento superficiale con mano di fondo antiruggine RAL 7035.

PORTA A DUE BATTENTI

- Battuta centrale realizzata con profilati di acciaio dello spessore di 20/10 assiemati con taglio termico;guarnizione per la tenuta ai fumi freddi e guarnizione termoespandente per la tenuta alle alte temperature.
- n.2 rostri di tenuta montati lateralmente sulle ante lato cerniere.
- n.3 cerniere di acciaio a 3 ali per ciascuna anta ricavate dal pieno e provviste di cuscinetto reggispinta.
- Per l'anta principale serratura tagliafuoco a 3 vie laterali con cilindro passante tipo "Yale". Coppia di maniglie atermiche Hewi in nylon nero con anima in acciaio.
- Per l'anta secondaria serratura con dispositivo autobloccante in fase di chiusura e levetta per l'apertura.
- Chiudiporta aereo con braccio a compasso per ciascuna anta.
- Selettore centrale di chiusura.
- Trattamento superficiale con mano di fondo antiruggine RAL 7035.

DISPONIBILE ANCHE NELLA VERSIONE IN ACCIAIO INOX.

Porta Tagliafuoco **a Battente BS99 1B.2B**

Porta ad uno o due Battenti Classe REI 120 secondo la norma UNI 9723

Omologata Secondo il D.M. 21.06.2004

PARTICOLARE TELAIO – ANTA

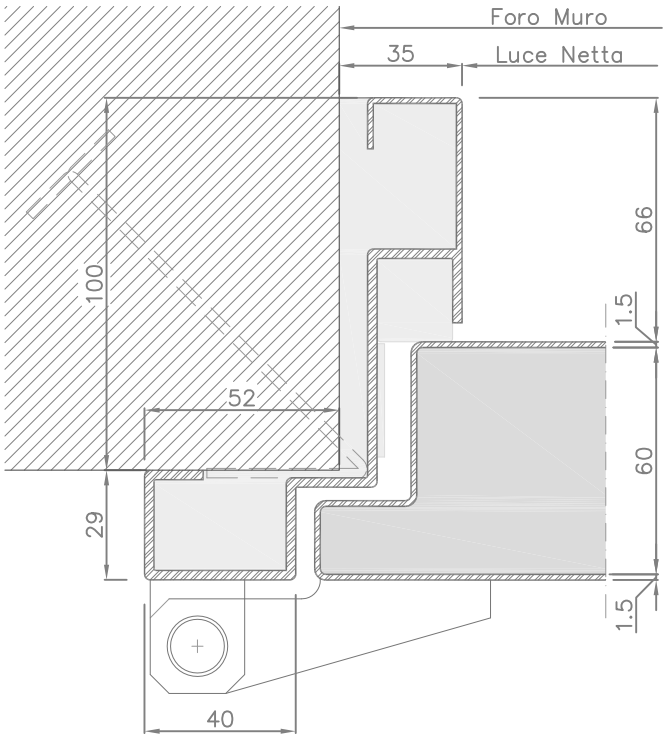

Porta Tagliafuoco **a Battente BS99 1B**

Porta ad un Battente Classe REI 120 secondo la norma UNI 9723

Omologata Secondo il D.M. 21.06.2004

SEZIONE ORIZZONTALE PORTA AD UN BATTENTE

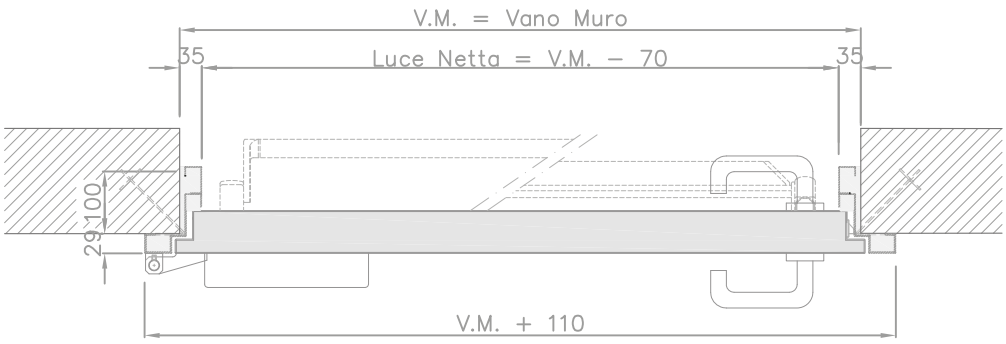

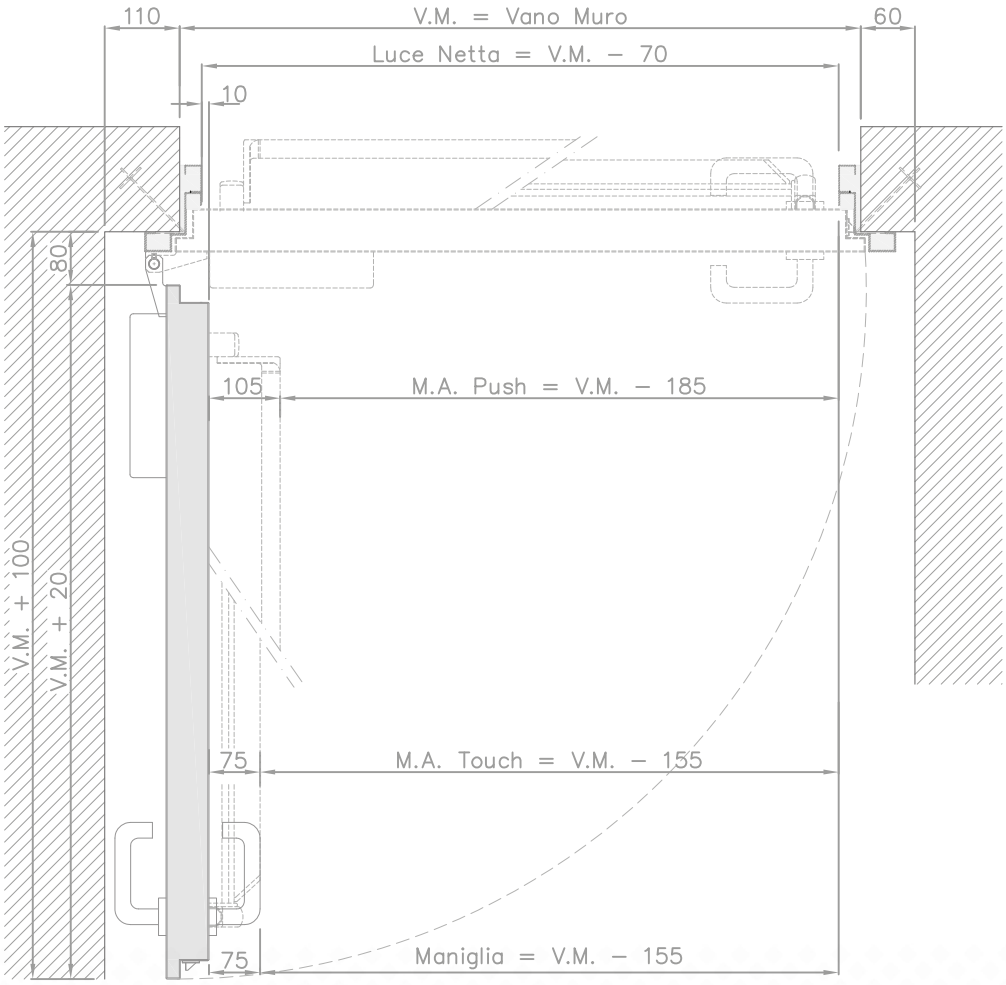

Porta Tagliafuoco **a Battente BS99 2B**

Porta a due Battenti Classe REI 120 secondo la norma UNI 9723

Omologata Secondo il D.M. 21.06.2004

SEZIONE ORIZZONTALE PORTA A DUE BATTENTI

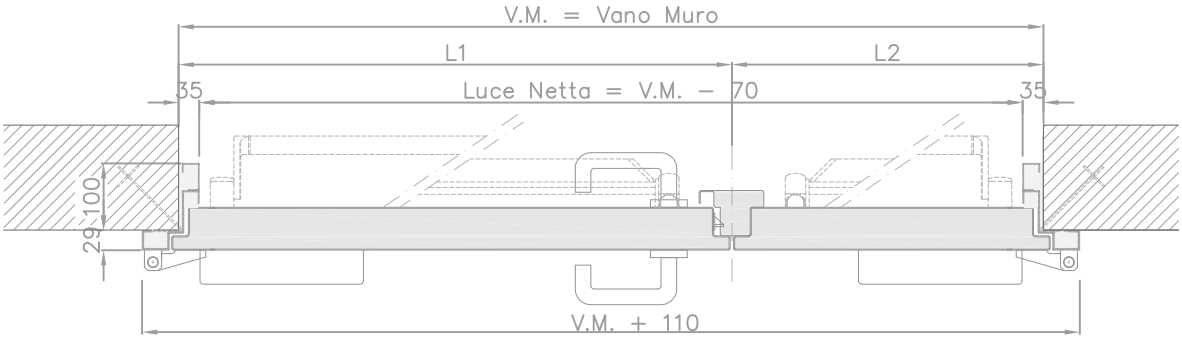

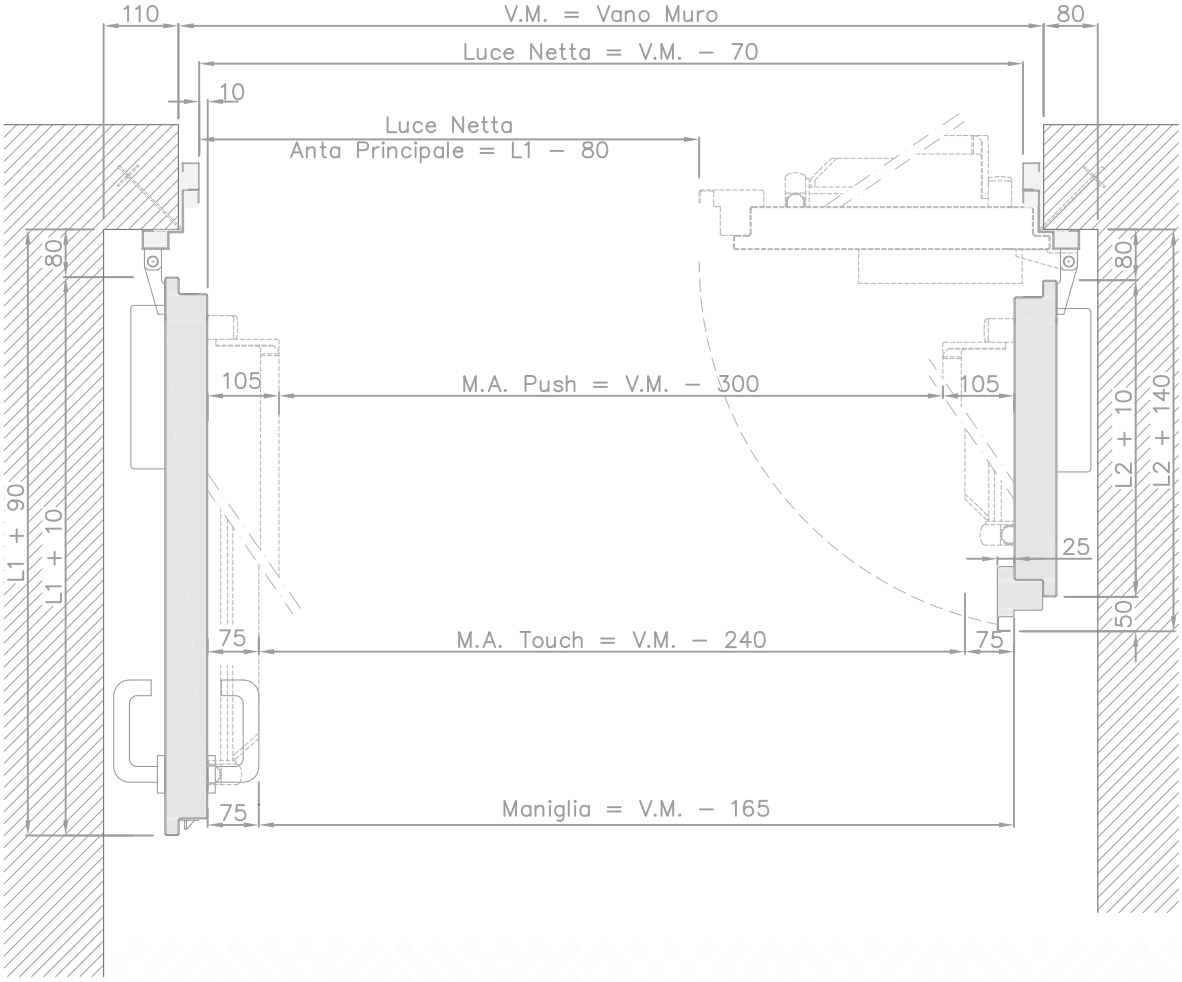

Porta Tagliafuoco a **Battente BS99 Afonica A40 1B.2B**

Porta interna pedonale ad uno o due Battenti Classe REI 120 secondo la norma UNI 9723

Omologata Secondo il D.M. 21.06.2004

Caratteristica Fonoisolante RW=41,5 dB secondo la norma EN ISO 717/1

- **Telaio** con sezione ad elevato momento di inerzia, realizzato con profilati di acciaio dello spessore di 25/10 con guarnizione per la tenuta ai fumi freddi e guarnizione termoespandente per la tenuta alle alte temperature.
- **Anta** in lamiere di acciaio dello spessore di 15/10 con telaio di rinforzo perimetrale interno in piatto di acciaio. Guarnizione termoespandente applicata sotto l'anta. Coibentazione composta da più strati ad alta densità. Spessore totale dell'anta 63 mm.

  Telaio ed anta sono opportunamente sagomati per ottenere la complanarità dal lato cerniere.
- Guarnizione speciale supplementare in neoprene applicata sui tre lati dell'anta.
- Battuta inferiore a pavimento in profilato tubolare con guarnizione in neoprene oppure guarnizione sottoporta automatica con applicazione esterna.
- n.2 rostri di tenuta montati lateralmente sull'anta lato cerniere.
- n.3 cerniere di acciaio a 3 ali ricavate dal pieno e provviste di cuscinetto reggispinta.
- Serratura antincendio a 3 vie laterali con cilindro passante tipo "Yale".
- Coppia di maniglie atermiche Hewi in nylon nero con anima in acciaio.
- Chiudiporta aereo con braccio a compasso.
- Trattamento superficiale con mano di fondo antiruggine RAL 7035.

Porta Tagliafuoco a **Battente BS99 Afonica A40 1B.2B**

Porta ad uno o due Battenti Classe REI 120 secondo la norma UNI 9723

Omologata Secondo il D.M. 21.06.2004

PARTICOLARE TELAIO – ANTA

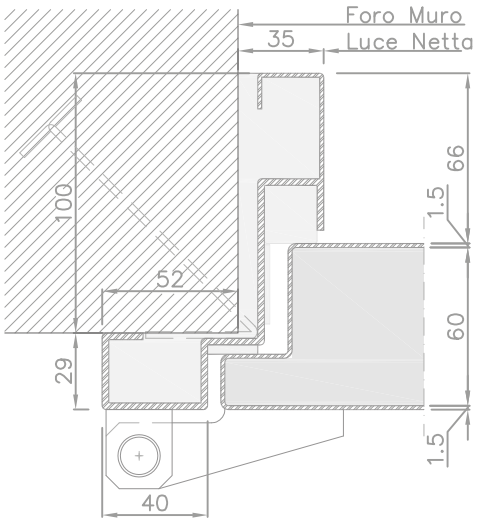

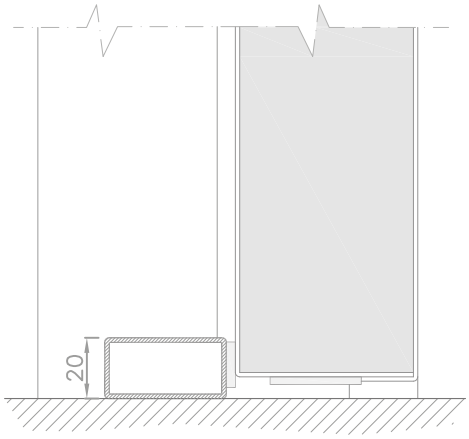

PARTICOLARE
BATTUTA A PAVIMENTO
CON PROFILATO TUBOLARE
E GUARNIZIONE NEOPRENE

SEZIONE ORIZZONTALE PORTA AD UN BATTENTE

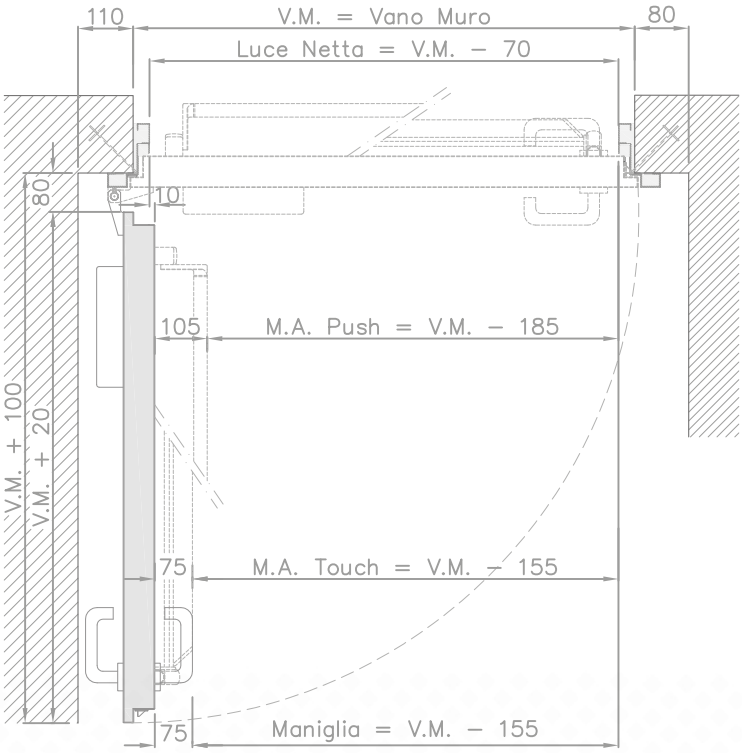

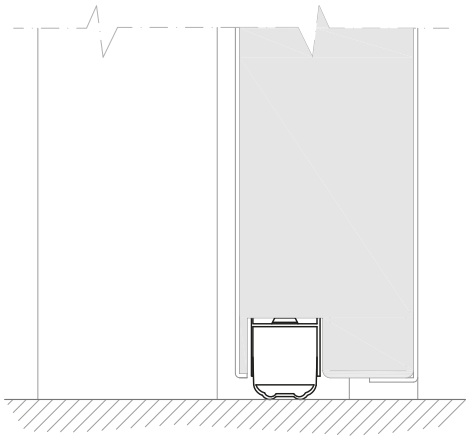

PARTICOLARE
GUARNIZIONE AUTOMATICA
INCASSATA

Tirare

Porta Tagliafuoco **a Battente BS99**

ACCESSORI

Chiudiporta

- Chiudiporta aereo con braccio a slitta.
- Chiudiporta aereo con braccio a slitta e fermo elettromeccanico.
- Chiudiporta aereo con braccio a slitta e guida di scorrimento con regolazione della successione di chiusura incorporata - per porte a due battenti.
- Chiudiporta aereo con braccio a slitta e guida di scorrimento con regolazione della successione di chiusura incorporata e fermo elettromeccanico - per porte a due battenti.

Maniglioni

- Maniglione antipanico serie PUSH con carter in alluminio/lega di alluminio verniciato nero e barra in acciaio inox.
- Maniglione antipanico serie TOUCH con carter in alluminio/lega di alluminio verniciato nero e barra in alluminio verniciato rosso.

Finiture verniciate, anodizzate, PVD, acciaio inox a richiesta.

Visori

- Classe REI 120 - Spessore cristallo stratificato mm. 53 luce visiva 260 x 360 h. - 360 x 610 h. - 510 x 610 h.

Finiture superficiali

- Verniciatura a finire con smalto catalizzato bicomponente a scelta dalla gamma delle tinte RAL o con vernici ad effetti speciali.

Elettromagneti - Centraline

- Elettromagnete a parete o a pavimento con pulsante incorporato, funzionante a cc. 24 Volts - assorbimento 60 mA - completo di piastra di riscontro sull'anta.
- Centrale Monozona per la gestione di elettromagneti per porte tagliafuoco certificata secondo la norma EN54-2 / EN54-4 per la gestione di massimo n.4 elettromagneti e di n.5 rivelatori fumo-calore composta da:
  - Batteria Tampone 12V / 1,1 Ah
  - Rivelatore di Fumo e Calore certificato secondo la norma EN54-5 / EN54-7
  - Sirena Elettronica certificata secondo la norma EN54-3
  - Pulsante di Attivazione Allarme certificato secondo la norma EN54-11
- Pulsante di Tacitazione Allarme
- Rivelatore di Calore certificato secondo la norma EN54-5 collegabile alla centralina
- Alimentatore da allacciare a corrente 230 Vac ed erogante 24 Vdc (27,6Vdc) - 2,5 A
- Centrale di alimentazione d'emergenza 220 Volts - 27,6 V - 2,5 A completa di batteria tampone in contenitore IP56

SISTEMI DI CONTROLLO ACCESSI

- **Elettromagnete di sicurezza** forza di tenuta kg. 600 - Funzionamento 12/24V cc.
  Assorbimento 500mA a 12V - 250mA a 24V.
  Elettronica per gestione tempi di apertura/chiusura.
  Predisposizione e montaggio microinterruttore nel maniglione antipanico e contatti elettrici bipolari o passacavo esterno per assicurare l'apertura meccanica dall'interno.

- **Contatti magnetici** circolari incassati per stato porta.

- **Elettromaniglia** reversibile, corpo in metallo verniciato nero, maniglia in alluminio verniciato nero con anima in acciaio zincato.
  Led bicolore rosso/verde per segnalazione di accesso disabilitato/abilitato.
  Eventuale temporizzatore interno regolabile da 0-60 sec. (escludibile).
  Uscita Open Collector per la segnalazione di maniglia abilitata.
  Segnalazione acustica interna (escludibile) per l'indicazione di accesso abilitato.
  Funzionamento: la maniglia, che normalmente si trova in folle, può essere abilitata tramite la chiusura di un contatto N.A. da pulsante o da controllo accessi.
  Alimentazione: tensione di esercizio 12/24 V ca/cc.
  Assorbimento:
  - a 12V - 700mA spunto/500mA mantenimento
  - a 24V - 300mA spunto/200mA mantenimento

  Per l'alimentazione sono previsti contatti elettrici anta/telaio oppure passacavo esterno flessibile.

OFFICINE BREVETTI SISTI S.r.l.
Via S. Paolo della Croce, 2/4
20060 Liscate (Mi)

Tel. +39 02 95351141
Fax +39 02 95350144

www.officinebrevettisisti.com
info@officinebrevettisisti.com

Società **Certificata ISO 9001** dal 2004
Certificato n. SQ041804

www.linkdesign.it
OBS_BS98 2020